【男子】

第32回宮城県中学校バレーボール春季選抜大会　3月18日(土):宮城県総合体育館　A, Bコート
3月19日(日):宮城県総合体育館　A, Bコート
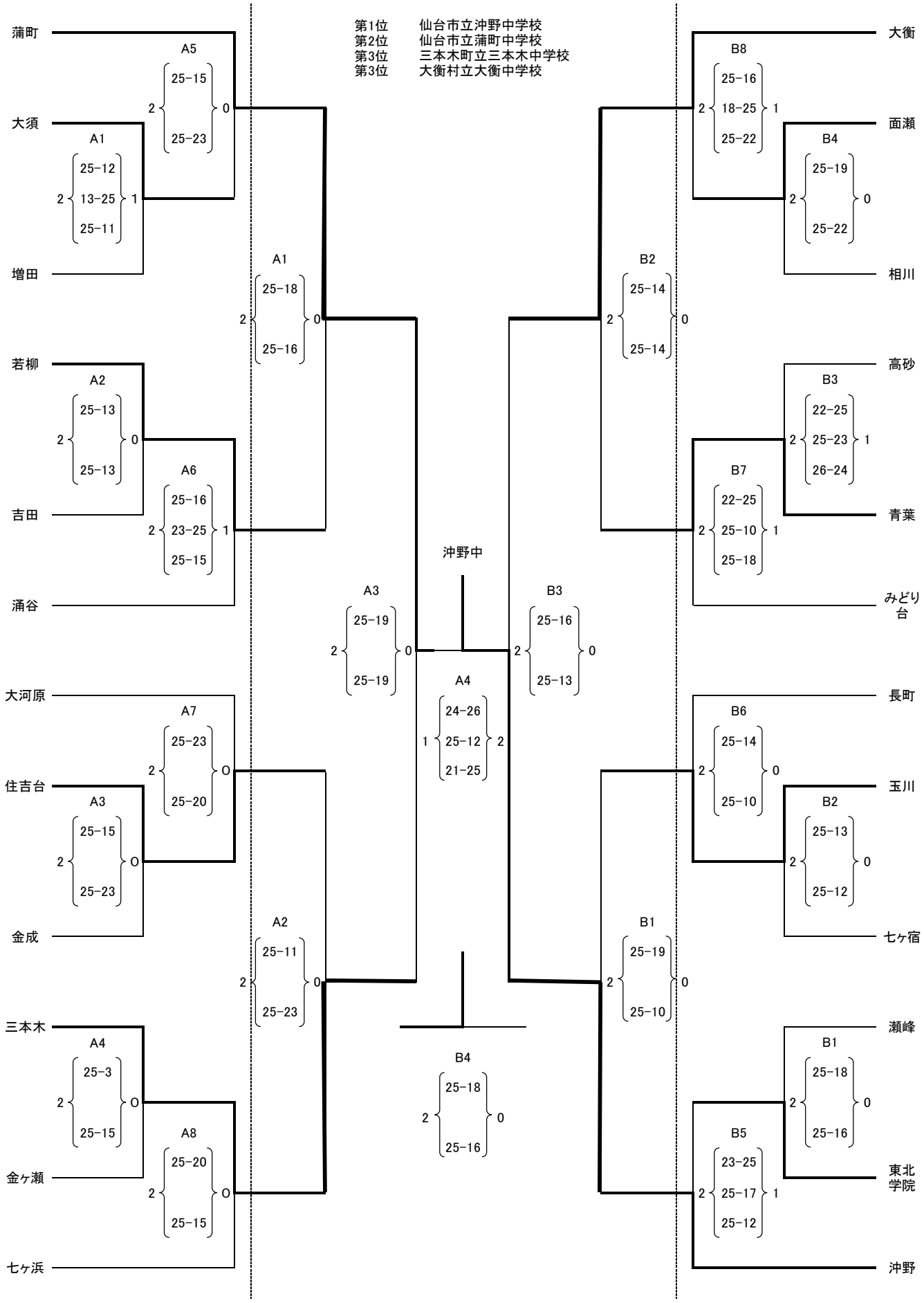
第1位　仙台市立沖野中学校
第2位　仙台市立蒲町中学校
第3位　三本木町立三本木中学校
第3位　大衡村立大衡中学校