【女子】

第56回宮城県中学校総合体育大会　バレーボール

7月25日(1日目):大和町総合体育館　H, I, J, Kコート
7月26日(2日目):仙台市体育館　C, Dコート
7月27日(3日目):仙台市体育館　C, Dコート

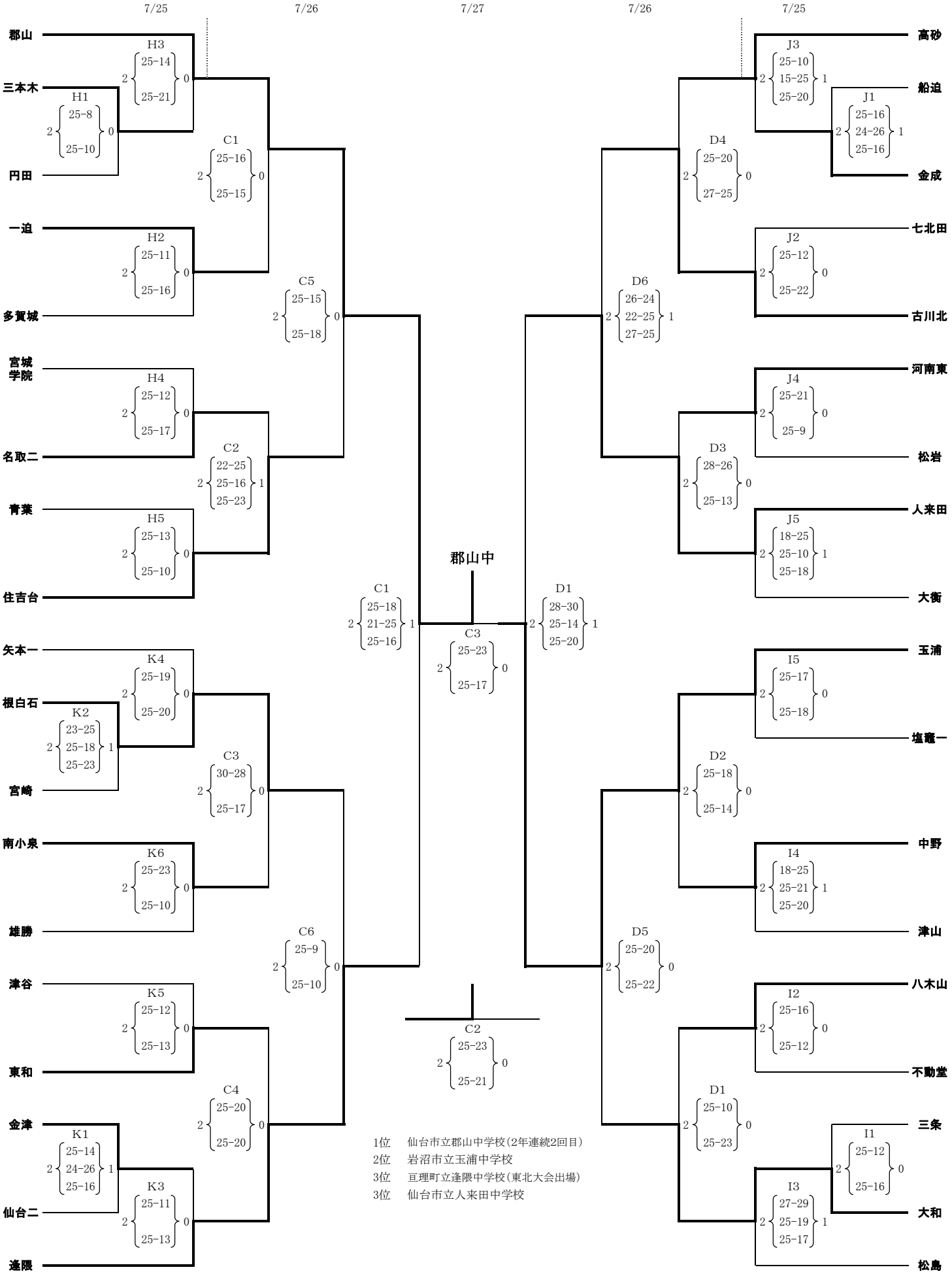

1位　仙台市立郡山中学校(2年連続2回目)
2位　岩沼市立玉浦中学校
3位　亘理町立逢隈中学校(東北大会出場)
3位　仙台市立人来田中学校